שקוע חומה אפור WALL-L 13W IP65 אור חם

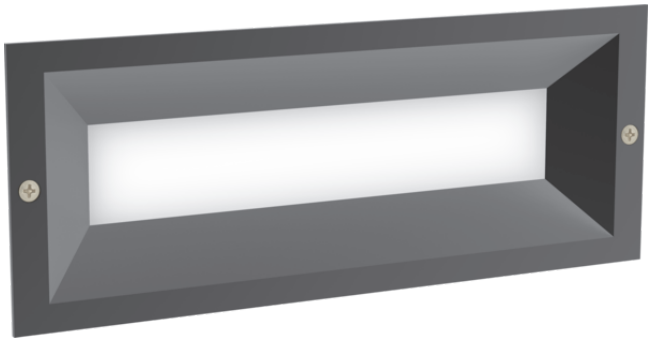

גוף שקוע חומה א-סימטרי מונע סנוור. פתרון מעוצב לתאורת חוץ ופנים בדרגת אטימות IP65. כולל קופסת ביטון מ-PC וברגי נירוסטה אל-חלד. להתקנה במעברים, חומות, כניסה לחניונים ועוד.

מק"ט - 74211230
דגם - GL13306
קישור לדף מוצר ואביזרים נלווים באתר

3 Years Guarantee | VALUE | 220-240V 50-60Hz | IP65 | IK08 | מתאים לדרישות התקן הישראלי

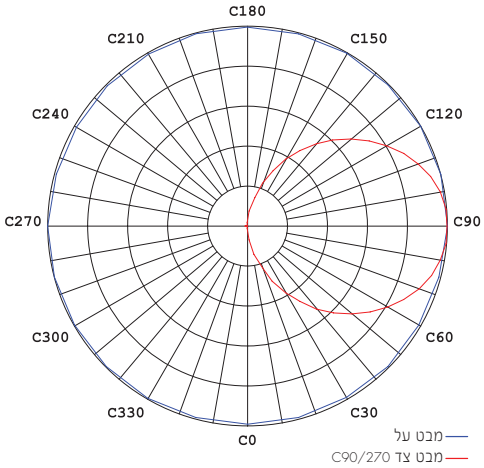

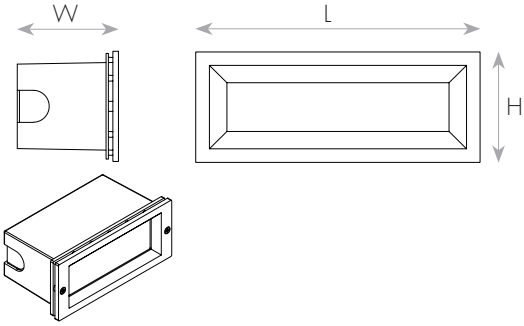

DIMENSIONS & WEIGHT	מידות ומשקל
Width	250mm
Length	98mm
Height	90mm
Product weight	850g
Cut hole	85X96X248mm

MATERIALS & COLORS	מבנה וגימור
Product color	gray
Body material	aluminum
Protection class IEC 62262	IK08
Cover finishing	milky
Cover material	PC

NISKO

ELECTRICAL DATA נתונים חשמליים

Nominal wattage	13W
Nominal current	0.06A
Nominal voltage	220-240V
Mains frequency	50/60Hz
Protection class	Class 1
Operating mode	Internal LED driver
Driver output current	300mA
Dimmable driver mode	No
Power factor	>0.92
THDi	<13%
Inrush current	10A

CERTIFICATES & STANDARDS תקנים

Nisko Class	VALUE 3 Years
Israeli Standard	Ta=40°C IS 20-1 IS 20-2-2
CB	IEC 60598-1 IEC 60598-2-2 IEC 61347-1 IEC 61347-2-13 IEC 62031 IEC 62493
Photobiological Safety	IEC 62471 RG0 (Exempt) IEC 62778 RG0 (Exempt)
EMC	IEC 55015 IEC 61000-3-2 IEC 61000-3-3 IEC 61547
LM80	√
IP 60529	IP65
Protection class IK (shock resistance)	IK08
ISO 9001	√

APPLICATION & MOUNTING יישומים

Application environment	OUTDOOR
Mounting type	Recessed
Mounting location	Wall
Type of protection	IP65
Ambient temperature range	-25...+40°C

PERFORMANCE ביצועים

Lifespan (Hr)	50000Hrs

PHOTOMETRIC DATA אופטיקה

Luminous efficacy	42Lm/W
Luminous flux	550Lm
CCT	3000K
CRI	>80
LED manufacturer	OSRAM
Chip type	SMD 3030
Beam angle	101°
Efficiency	100%

www.niskoelec.com < info@niskoelec.com < 072-2400-600 < קבוצת ניסקו בע"מ < המעיין 41, מודיעין